KRUSE Auto-Fill Pro
Die Werkstattlösung

KRUSE AUTOMOTIVE

Als Marktführer für Lösungen im Zusammenhang mit der Abgabe von AdBlue® (Harnstoff) stellt KRUSE Automotive das neue KRUSE Auto-Fill Pro vor.
Das neue fahrbare System wurde speziell für den Einsatz in PKW-Werkstätten entwickelt, ist leicht beweglich und ermöglich eine sichere Abgabe des Harnstoffs in PKW-Tanks.
KRUSE Auto-Fill Pro besteht aus einem robusten Fahrgestell für den Transport eines AdBlue®-Fasses. Einfache Beweglichkeit, leichte Handhabung. KRUSE Automotive bietet ideale Lösungen für die Anforderungen beim Umfüllen von Flüssigkeiten durch garantierte und zuverlässige Produkte.

KRUSE Automotive, the market leader in solutions for AdBlue® (UREA) refilling, is proud to present the new KRUSE Auto-Fill Pro. The new system is specially designed for use in motor vehicle workshops. Mounted on a sturdy trolley for ease of transport, it allows vehicle tanks to be refilled with urea in complete safety. This innovative system avoids leaks and drips. It is versatile, easy to move and user friendly. Choose the reliability of KRUSE Automotive solutions for all your refilling needs!

FEATURES

1. Universaler ISO-Ausgabeanschluss
2. Vollständig automatische Befüllung
3. Einstellbare Förderleistung von 3 und 11 l/min
4. Sensor für Selbstreinigung
5. Gebindewagen für 200 L Gebinde

1. Universal ISO discharge port
2. Fully automatic filling
3. Adjustable flow rate of 3 and 11 ltr/min
4. Self-cleaning sensor
5. Trolley for 200 liter drums

PRODUCTS' RANGE / WEIGHT AND PACKAGING

	Weight		Packaging		
Code	kg	lbs	mm	inch	pcs/box
F00100200	37	81.5	770x1080x800	30.3x42.1x31.5	1

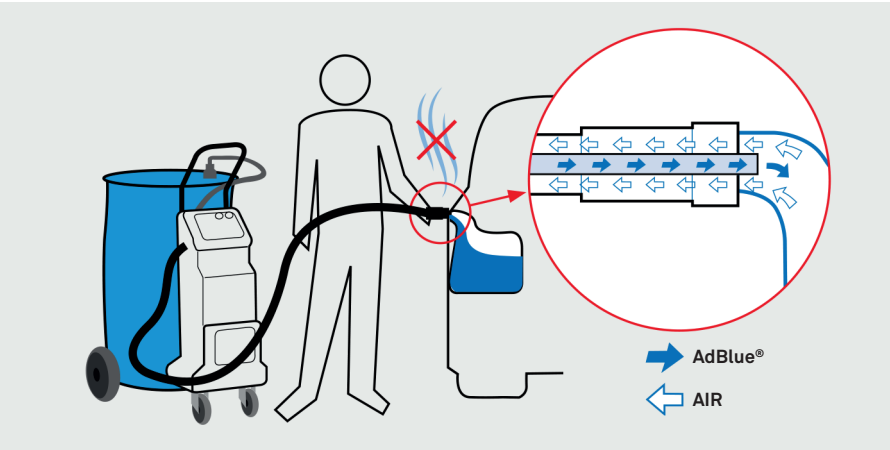

Geschlossenes System

Durch das innovative Auto-Fill-System sind Verunreinigungen des Harnstoffs ausgeschlossen, da der PKW AdBlue®-Tank direkt in den Hauptbehälter entlüftet wird.

Funktionsweise:

- Schließen Sie das Andockventil an den Stutzen des AdBlue®-Tanks am PKW an.
- Starten Sie den Befüllvorgang
- Befüllvorgang stoppt automatisch bei erreichen des maximalen Füllpegels.
- Über den zusätzlichen Literzähler kann die getankte Menge kontrolliert werden.

Die robuste Bauweise des Fahrgestells ermöglicht das Mitführen einer AdBlue®-Menge, die für mehrere Tankvorgänge ausreicht. Das am Ende des Abgabeschlauches angebrachte Andockventil für den AdBlue®-Tankstutzen am PKW (hergestellt gem. ISO 22241) ermöglicht eine einfache und saubere Befüllung.

Closed System

During the refilling operation, the air in the vehicle tank is transferred to the Auto-Fill's upper tank, avoiding all risk of AdBlue® being contaminated by external agents.

How it Works:

- Connect the filling valve to the vehicle tank.
- Start the filling process.
- Filling process stopps automatically when reaching the maximum filling level.
- The filled quantity can be checked via the additional digital flow meter.

The trolley's sturdy structure enables it to transport a sufficient quantity of liquid for multiple refill operations.
The filling valve for connection to the vehicle tank is compliant with ISO 22241 and ensures clean and easy refilling.

FEATURES

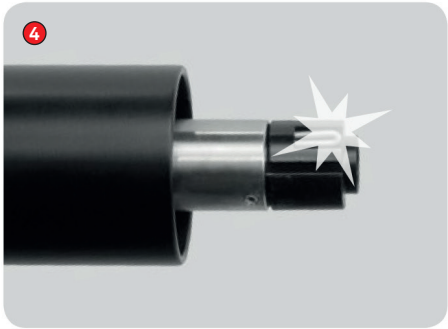

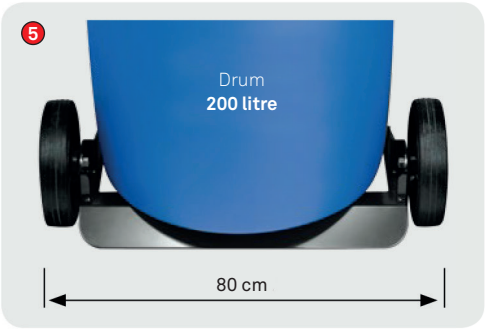

AC Pump

Suction connection AF2

Digital flow meter

PRODUCTS' RANGE / TECHNICAL DATA

		Fluids	Flow-rate		Voltage			Hose		On/Off
Code	Description	type	l/min	gpm	AC V./Hz. DC Volt	Power Watt	Amp. max.	lenght	Ø	switch
F00100200	Auto-Fill	U	3 & 11	1,6	230/50	400	1,95	2 m	3/4"	YES

KRUSE Automotive GmbH & Co. KG · Sanssouci 12 · D-58802 Balve
T +49 (0) 2375 / 917-310 · F +49 (0) 2375 / 917-319 · info@kruse-automotive.com · **www.kruse-automotive.com**